alan® siempre funciona	SISTEMA DE GESTIÓN DE LA CALIDAD **ALAN DE AGUASCALIENTES, S.A. DE C.V.** **FICHA TÉCNICA DEL PRODUCTO** VÁLVULAS Y PLOMERÍA CROMADA PARA LA CONSTRUCCIÓN ESPECIFICACIONES TÉCNICAS DE PRODUCTOS Y COMPONENTES	FECHA DE EMISIÓN: 26/07/12 CÓDIGO FT-2430	
		REVISIÓN: 01	PÁGINA: 1 DE 1

PRODUCTO O COMPONENTE		
DESCRIPCIÓN	**MODELO/CÓDIGO**	
LLAVE PARA MINGITORIO	2430	
CARACTERÍSTICAS	**ACABADO**	
LLAVE PARA MINGITORIO EN LATÓN	CROMO	
	CERTIFICADO	
	N/A	

GASTO DE AGUA (NMX -C-415-ONNCCE-2015)

MÍNIMO (l/m)	MÁXIMO (l/m)	PRESIÓN DE TRABAJO REQUERIDA	COLOCACIÓN	PESO TOTAL
2 LITROS POR MINUTO	10 LITROS POR MINUTO	A PARTIR DE 0,25 kg/cm^2	MINGITORIO	388 g.

DIMENSIONES Y ESPECIFICACIONES TÉCNICAS

	DIMENSIONES	COTA EN mm
a	ALTURA TOTAL	83.00 mm
b	LONGITUD TOTAL	65.00 mm
c	ALTURA DEL MANERAL	30.00 mm
d	LONGITUD DEL MANERAL	66.00 mm

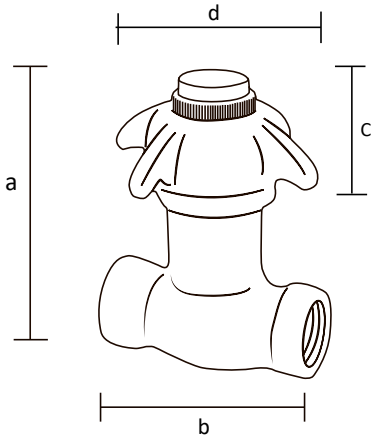

INSTALACIÓN

1. PURGAR O DRENAR LA TUBERIA ANTES DE REALIZAR LA INSTALACIÓN PARA EVITAR QUE QUEDEN CUERPOS EXTRAÑOS O PARTICULAS QUE PUEDEN DAÑAR EL FUNCIONAMIENTO INTERNO DE LA VÁLVULA.
2. CIERRE LA VÁLVULA DE PASO QUE ALIMENTA LA RED.
3. COLOCAR TEFLON EN LA CONEXIÓN DEL MINGITORIO E INSTALAR LA LLAVE , AJUSTE HASTA QUE QUEDE EN LA POSICIÓN CORRECTA PROCURANDO NO EXCEDERSE EN EL APRIETE YA QUE PUEDE DAÑARSE LA VÁLVULA.
4. ABRIR LA VÁLVULA DE PASO Y VERIFICAR QUE NO EXISTAN FUGAS EN LA LLAVE INSTALADA.

MATERIAL DE FABRICACIÓN

CUERPO	LATÓN
MANERAL	LATÓN
PISTÓN O EMBOLO	LATÓN
RESORTE	FIERRO
TUERCA	LATÓN

CARACTERÍSTICAS PARA LA INSTALACIÓN DE LA LLAVE PARA MINGITORIO

NOTA IMPORTANTE

EL MINGITORIO DEBE DE CUMPLIR CON LAS MEDIDAS ESPECIFICADAS COMO MÍNIMO PARA UNA BUENA INSTALACIÓN DEL PRODUCTO SIN QUE SE DAÑEN SUS COMPONENTES O SU FUNCIONAMIENTO.

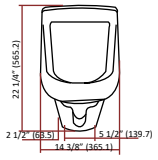

PARA USO DETERMINADO EN

CASAS HABITACIÓN; DE INTERÉS SOCIAL; RESIDENCIAL; INSTITUCIONES EDUCATIVAS; INSTITUCIONES DE GOBIERNO; NEGOCIOS, ETC.

GARANTÍA

ESTA GARANTIA SOLO CUBRE DEFECTOS DE FABRICACIÓN ACEPTADOS POR NUESTRO DEPARTAMENTO DE CONTROL DE CALIDAD Y SE LIMITA HASTA EL REMPLAZO DEL PRODUCTO O COMPONENTES DEFECTUOSOS EN SU ALMACEN. DE NINGUNA MANERA SE ACEPTAN CARGOS DERIVADOS DE UNA MALA INSTALACIÓN, REINSTALACIÓN O CUALQUIER OTRO DAÑO, CARGO O COSTO OCACIONADO POR EL PRODUCTO DEFECTUOSO.

LOS PRODUCTOS ALAN ESTÁN GARANTIZADOS CONTRA DEFECTOS DE FABRICACIÓN Y MANO DE OBRA POR 2 AÑOS. EN LO QUE SE REFIERE A LOS RECUBRIMIENTOS O ACABADOS EL PRODUCTO SE GARANTIZA POR 2 AÑOS A PARTIR DE LA FECHA EN QUE SE ADQUIRIÓ EL PRODUCTO.

MANTENIMIENTO P REVENTIVO

1. SECAR EL PRODUCTO CON UN TRAPO LIMPIO Y SOLAMENTE CON AGUA.
2. NO UTILICE FIBRAS PARA LIMPIAR LOS PRODUCTOS YA QUE DETERIORAN EL ACABADO.
3. NO UTILICE POLVOS ABRASIVOS PORQUE DESGASTAN LOS ACABADOS SUPERFICIALES.
4. NO UTILICE DETERGENTES O SUSTANCIAS QUÍMICAS.
5. NO TRATE DE LIMPIARLOS CON OBJETOS METÁLICOS.

MANTENIMIENTO CORRECTIVO

1. PARA EL CAMBIO DE EMPAQUES, SELLOS O COMPONENTES DESENSAMBLE CORRECTAMENTE LA LLAVE DE MIGITORIO, RETIRAR EL EMPAQUE O SELLO DAÑADO.
2. CAMBIE EL COMPONENTE O LA PARTE DAÑADA Y VUELVA A ENSAMBLAR CORRECTAMENTE LA LLAVE DE MINGITORIO.
3. VERIFIQUE EL FUNCIONAMIENTO DE LA LLAVE DE MINGITORIO Y VERIFICAR QUE NO EXISTAN FUGAS.

RESISTENCIA

1. EXCELENTE RESISTENCIA A LA CORROSIÓN.
2. EXCELENTE FACTOR DE HIGIENE Y LIMPIEZA.
3. RESISTENCIA AL IMPACTO.
4. RESISTENCIA A LA DEFORMACIÓN.
5. RESISTENCIA AL PAR DE APRIETE SIN GRIETAS O DEFORMACIONES.
6. DURABILIDAD DEL CARTUCHO CERÁMICO 50,000 CICLOS.

OBSERVACIONES

7 506374 001009

ALAN DE AGUASCALIENTES, S.A. DE C.V.
C. MUNICIPIO DE CALVILLO NO.129 ESQUINA CIRCUITO AGUASCALIENTES NORTE, PARQUE INDUSTRIAL VALLE DE AGUASCALIENTES (PIVA), C.P 20358 SAN FRANCISCO DE LOS ROMO, AGUASCALIENTES, MÉXICO. TELS. (449) 973-53-31, 973-54-17
R.F.C AAG-861013-3Q0
E-mail: atencioncliente@alanfunciona.com
alanfunciona.com